CONFIGURAÇÃO DE PENAS P/ PLOTAGEM

COR		ESP.
1	07	0,1
2	07	0,2
3	07	0,3
4	07	0,4
5	07	0,5
6	07	0,6
7	07	0,25
8	07	0,09
9	07	0,15
140	140	0,15
162	162	0,15

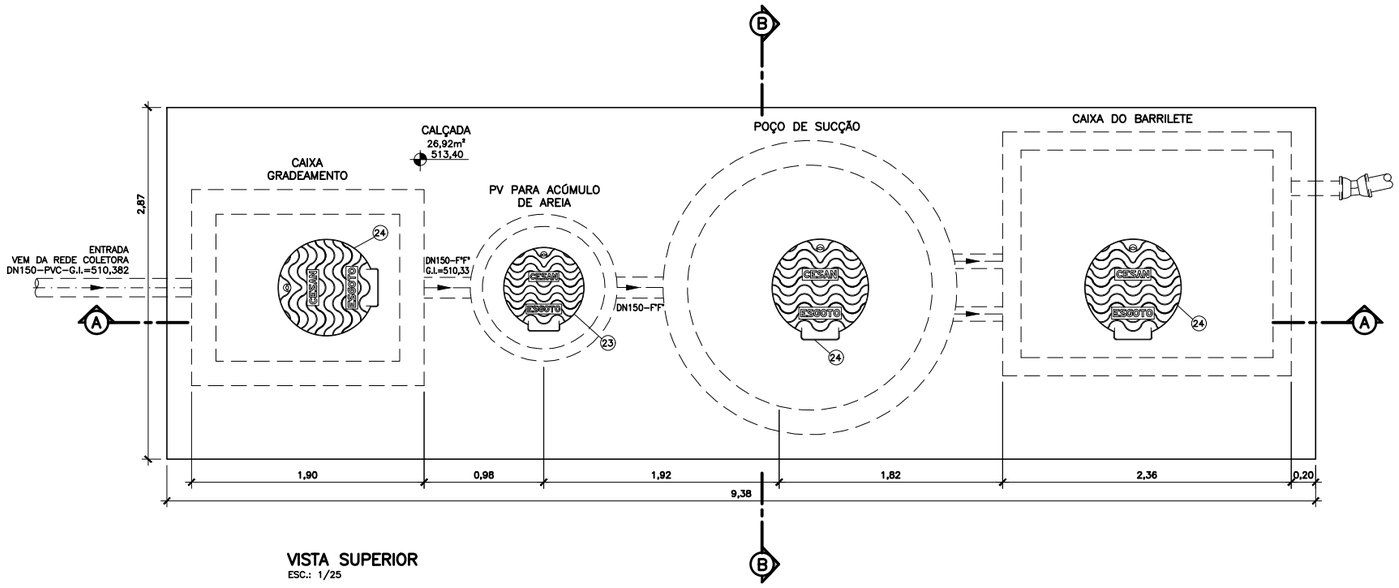

VISTA SUPERIOR
ESC.: 1/25

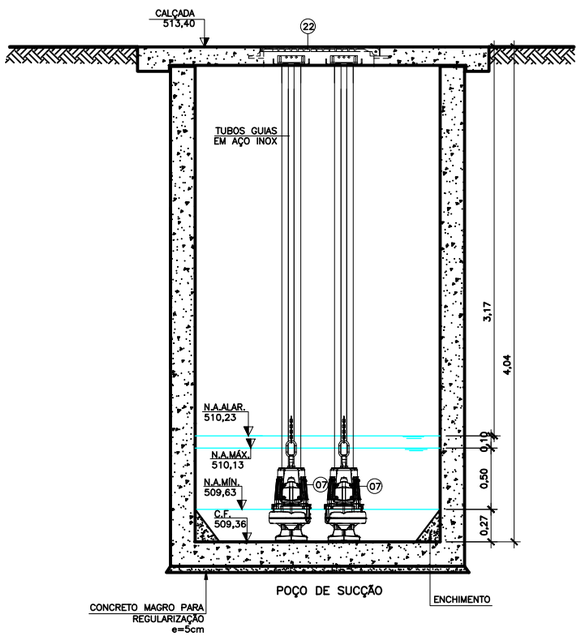

CORTE B–B
ESC.: 1/25

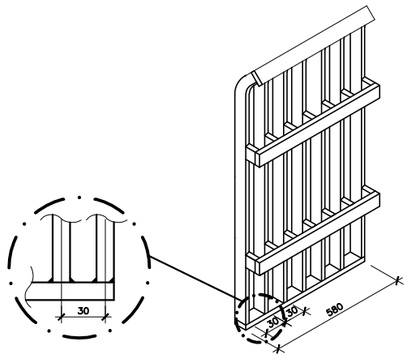

PERSPECTIVA DA GRADE
SEM ESCALA
COTAS EM MILÍMETRO

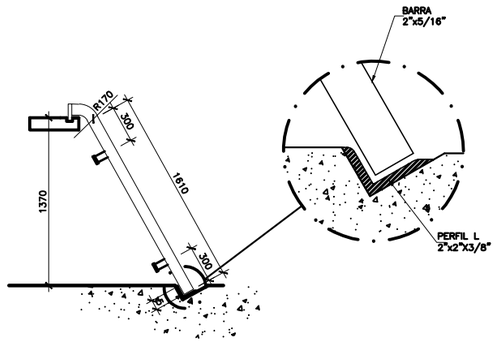

DETALHE DO GRADEAMENTO EM AÇO INOX
SEM ESCALA
COTAS EM MILÍMETRO

NOTAS:

1. COTAS E ELEVAÇÕES EM METRO, DIÂMETRO EM MILÍMETRO, EXCETO ONDE INDICADO.
2. PARA PLANTA E PERFIL DO RECALQUE, VER DESENHO Nº B–029–000–96–5–XX–0004, 0005 E 0006.
3. PARA URBANIZAÇÃO/LOCAÇÃO, PLANTA DE SITUAÇÃO E LOCALIZAÇÃO, VER DESENHO Nº B–029–000–91–5–XX–0014.
4. PARA PLANTA BAIXA, CORTE A–A E LISTA DE MATERIAL, VER DESENHO Nº B–029–000–91–5–XX–0015.
5. PARA REDE COLETORA DE ESGOTO, VER DESENHO Nº XX.
6. TODAS AS ESTRUTURAS SERÃO REVESTIDAS COM ARGAMASSA E IMPERMEABILIZADAS INTERNAMENTE.
7. PEDESTAL FLANGEADO COMPLETO, DE ACORDO COM O MODELO DA BOMBA A SER OFERTADO.
8. TODOS OS PARAFUSOS INTERNOS DO BARRILETE DEVERÃO SER AÇO INOX.
9. EM ACORDO COM A CESAN, PARA A SITUAÇÃO DESTA ELEVATÓRIA, IMPLANTADA EM PASSEIO DA VIA PÚBLICA, UTILIZOU–SE O "MODELO 1" (COM GRADEAMENTO) ENCAMINHADO PELA CESAN, COM BARRILETE LOCADO EM CAIXA ESPECÍFICA.
10. A SUBMERGÊNCIA MÍNIMA PARA OPERAÇÃO DAS BOMBAS, DEVERÁ SER ADEQUADADA EM FUNÇÃO DA MARCA/MODELO ESCOLHIDO, ALTERANDO–SE ASSIM O NÍVEL DE FUNDO DO POÇO DAS BOMBAS.
11. O PV ENTRE O GRADEAMENTO E O POÇO DE SUCÇÃO FOI PROJETADO COM DEGRAU DE 0,50m PARA ACÚMULO DE AREIA, DEVENDO A FREQUÊNCIA DE MANUTENÇÃO E LIMPEZA DESTE E DEMAIS UNIDADES SER AJUSTADA NA OPERAÇÃO.
12. PARA DADOS ESTRUTURAIS, VER PROJETO ESPECÍFICO.
13. PARA DADOS ELÉTRICOS, VER PROJETO ESPECÍFICO.

ESTE DESENHO É PROPRIEDADE DA COMPANHIA ESPÍRITO SANTENSE DE SANEAMENTO – CESAN E NÃO PODE SER COPIADO SEM SUA AUTORIZAÇÃO.

NÚMEROS	TÍTULOS
PRINCIPAIS DESENHOS DE REFERÊNCIA	

Nº	LOCAL	DISCRIMINAÇÃO	DES.	DIV.	GER.	DATA
REVISÃO						

CANCELA E SUBSTITUI O DESENHO NÚMERO:

CANCELADO E SUBSTITUÍDO PELO DESENHO NÚMERO:

CENTRO DE DOCUMENTAÇÃO
RECEBIDO: __/__/__
Nº DOC.: _____ ASS.: _____
APROVAÇÃO CESAN:
ASS.: _____ MATR.: _____
UNID.: _____ DATA: __/__/__
ESTA APROVAÇÃO NÃO ISENTA A CONTRATADA DE SUAS RESPONSABILIDADES LEGAIS.

EMINENTE: Consórcio SDV

PROJETADO: FERNANDA PROVEDEL ZAMBOM	COORDENADOR: PEDRO ANTONIO PASSOS DE OLIVEIRA
CREA: 20790/D REGIÃO: ES	CREA: 4869/D REGIÃO: BA
DESENHO: CRISTINA	Nº DES. PROJETISTA:
DATA: 15 / 08 /2022	B–5–SDV–009–91–XX–016

RESPONSÁVEL TÉCNICO: PEDRO ANTONIO PASSOS DE OLIVEIRA
CREA: 4869/D REGIÃO: BA ART Nº 0820220032090 DATA: 23/02/2022

EMISSÃO CESAN		DATAS
PROJETADO:		
CREA:		
DESENHADO:		
VERIFICADO: E–DPE	ENGº JOSÉ CELSO MOTTA	
DIVISÃO: E–DPE	ENGª VIVIANE MICHELE BERNARDONE	
GERÊNCIA: E–GPJ	ENGª AMANDA CAMPAGNARO PEREIRA BRAGATTO	

CESAN

MUNICÍPIO: ALTO RIO NOVO | DISTRITO: SEDE | BAIRRO: –

NOME DO EMPREENDIMENTO: AMPLIAÇÃO DO SISTEMA DE ESGOTAMENTO SANITÁRIO DE ALTO RIO NOVO

TÍTULO: SES DE ALTO RIO NOVO – ELEVATÓRIA DE ESGOTO BRUTO
PROJETO HIDRÁULICO – EEEB–C2
VISTA SUPERIOR, CORTE B–B E DETALHE DO GRADEAMENTO

ESCALA:	FOLHA:	Nº CESAN	REV:
INDICADA	03/03	B–029–000–91–5–XX–0016	00